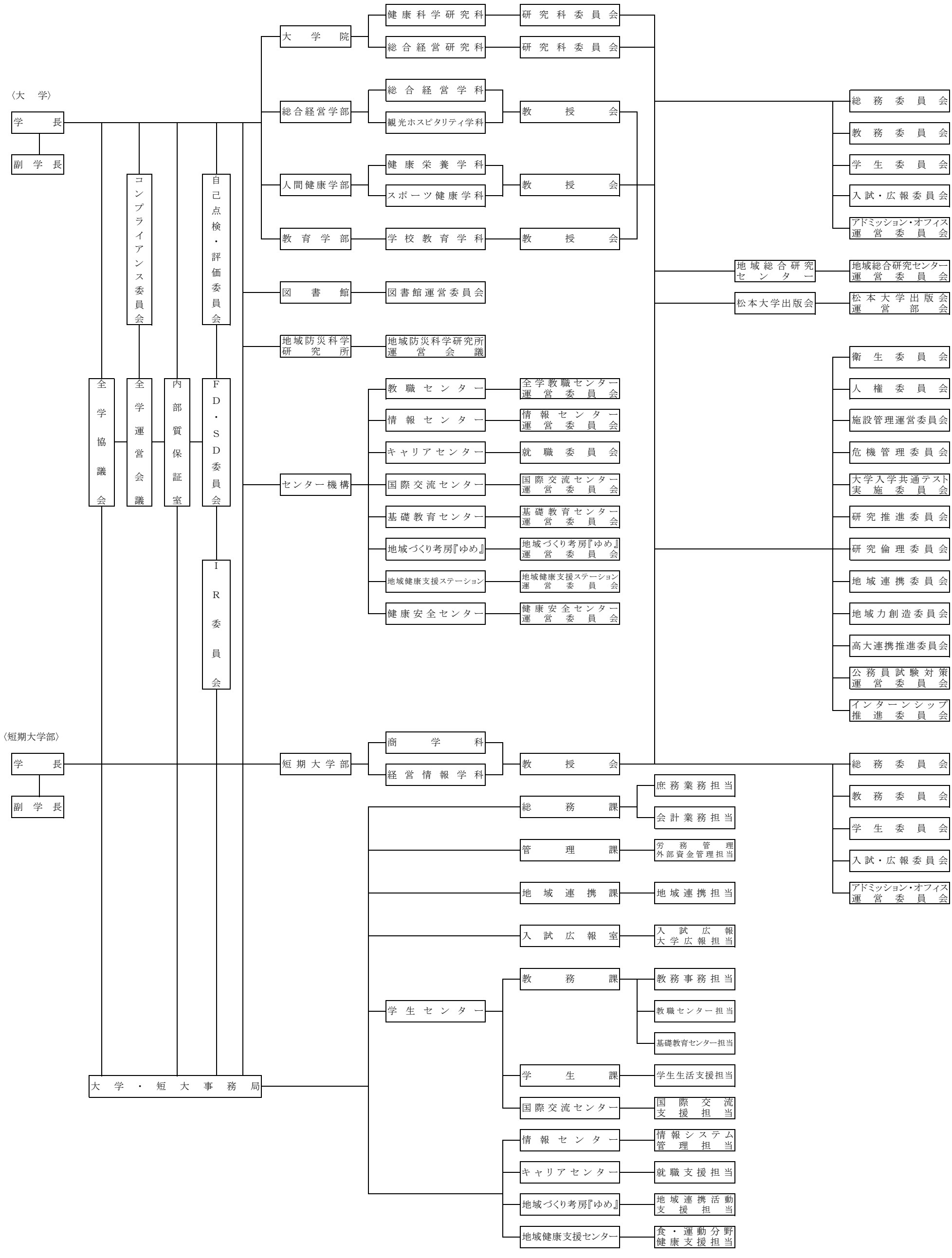
〈大　学〉
学　長
副学長
全学協議会
全学運営会議
コンプライアンス委員会
内部質保証室
自己点検・評価委員会
FD・SD委員会
IR委員会
大　学　院
健康科学研究科
研究科委員会
総合経営研究科
研究科委員会
総合経営学部
総合経営学科
観光ホスピタリティ学科
教授会
人間健康学部
健康栄養学科
スポーツ健康学科
教授会
教育学部
学校教育学科
教授会
図書館
図書館運営委員会
地域防災科学研究所
地域防災科学研究所運営会議
センター機構
教職センター
全学教職センター運営委員会
情報センター
情報センター運営委員会
キャリアセンター
就職委員会
国際交流センター
国際交流センター運営委員会
基礎教育センター
基礎教育センター運営委員会
地域づくり考房『ゆめ』
地域づくり考房『ゆめ』運営委員会
地域健康支援ステーション
地域健康支援ステーション運営委員会
健康安全センター
健康安全センター運営委員会
総務委員会
教務委員会
学生委員会
入試・広報委員会
アドミッション・オフィス運営委員会
地域総合研究センター
地域総合研究センター運営委員会
松本大学出版会
松本大学出版会運営部会
衛生委員会
人権委員会
施設管理運営委員会
危機管理委員会
大学入学共通テスト実施委員会
研究推進委員会
研究倫理委員会
地域連携委員会
地域力創造委員会
高大連携推進委員会
公務員試験対策運営委員会
インターンシップ推進委員会
〈短期大学部〉
学　長
副学長
短期大学部
商学科
経営情報学科
教授会
総務委員会
教務委員会
学生委員会
入試・広報委員会
アドミッション・オフィス運営委員会
総務課
庶務業務担当
会計業務担当
管理課
労務管理外部資金管理担当
地域連携課
地域連携担当
入試広報室
入試広報大学広報担当
学生センター
教務課
教務事務担当
教職センター担当
基礎教育センター担当
学生課
学生生活支援担当
国際交流センター
国際交流支援担当
情報センター
情報システム管理担当
キャリアセンター
就職支援担当
地域づくり考房『ゆめ』
地域連携活動支援担当
地域健康支援センター
食・運動分野健康支援担当
大学・短大事務局